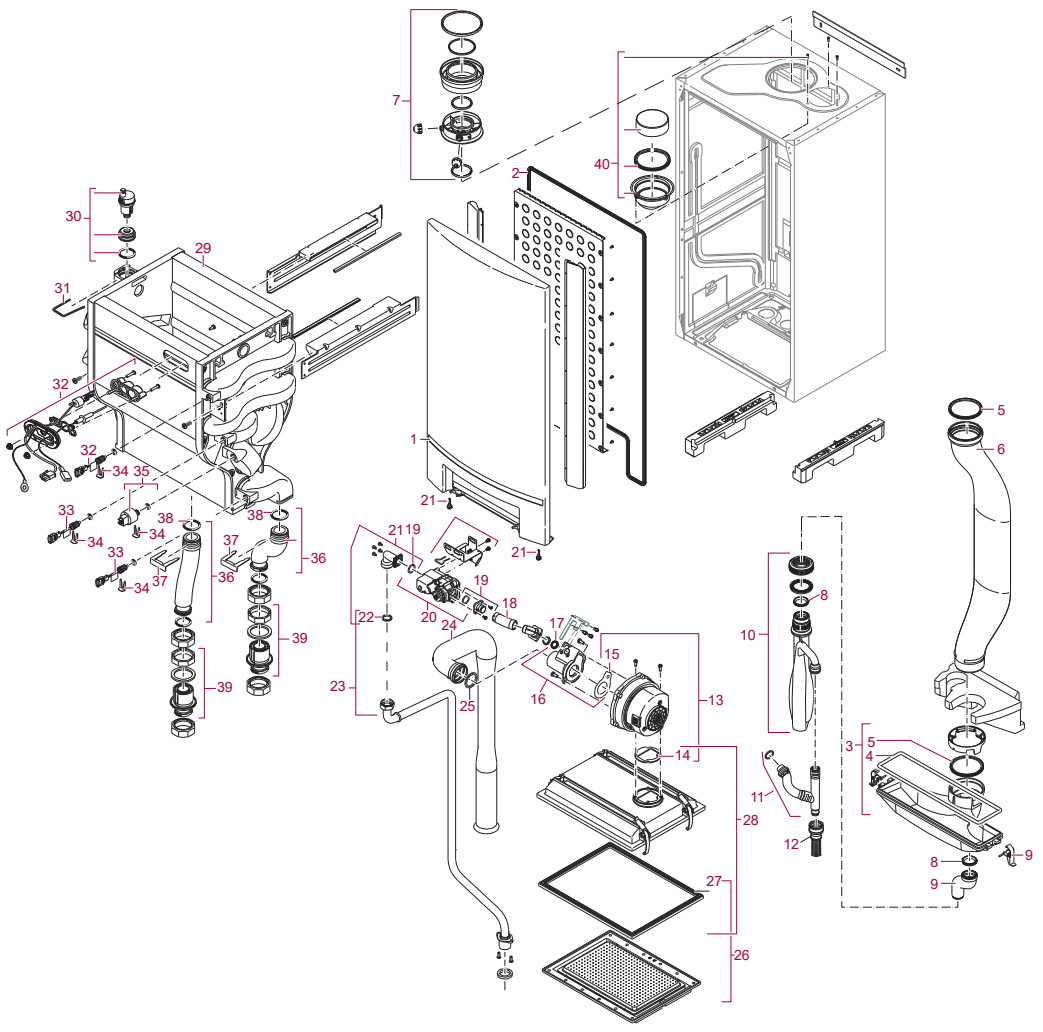

Pos.	Varenr. VVS-nr.	Betegnelse
1	NE84820	Frontlåge (ej reservedel)
2	NE84821	Pakning til frontlåge
3	NE84822	Bundbakke
4	NE84631 340762053	Pakning til bundbakke
5	NE84602 340762008	Tætningsring 80 mm
6	NE84407 340763624	Røggasrør
7	NE84470	Koncentrisk tilslutning 110/160
8	NE84824	Pakning til vandlås
9	NE84825	Rør til vandlås
10	NE84826	Vandlås
11	NE84447 340763542	Kondensrør
12	NE84827	Kondensslange
13	NE84411 340763660	Ventilator
14	NE84412	Pakning til ventilator
15	NE84855	Pakning til venturi
16	NE84857	Venturi
17	NE84858	Pakning/O-ring
18	NE84859	Gasstuds
19	NE84860	Pakning til gasarmatur
20	NE84415 340763575	Gasarmatur

Pos.	Varenr. VVS-nr.	Betegnelse
21	NE84862	Flange til gasarmatur
22	NE84846	Pakning til gasrør
23	NE84847	Gasrør internt
24	NE84863	Luftrør internt
25	NE84414 340763606	Pakning til luftrør
26	NE84428 340763550	Brænder
27	NE84429 340763555	Pakning til brænder
28	NE84849	Brænderhus
29	NE84427 340763666	Veksler
30	NE84850	Automat udlufter
31	NE84664 340762117	Split for automatudlufter
32	NE84466 340763583	Gløderør og ionisering, komplet
33	NE84421 340763626	Sensor
34	NE88537 340754486	Split til sensor
35	NE84422 340763656	Tryksensor
36	NE84851	Frem- og returrør
37	NE84852	Split for frem- og returrør
38	NE84853	Pakning for frem- og returrør
39	NE84853	Tilslutningssæt, frem og retur
40	NE84464 340763655	Splittilslutningssæt

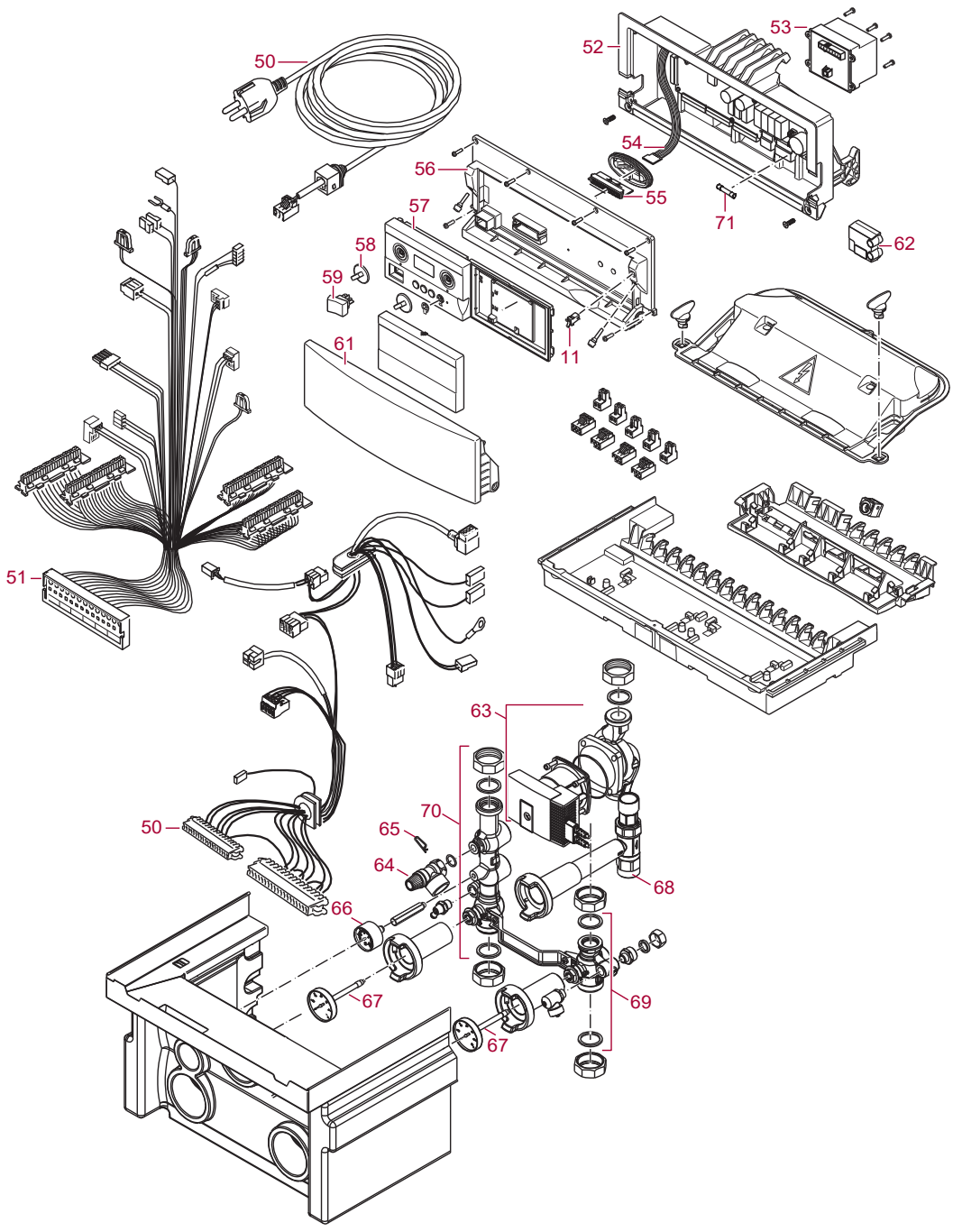

Pos.	Varenr. VVS-nr.	Betegnelse
50	NE84812	Ledningssæt 230 V
51	NE84813	Ledningssæt 24 V
52	NE84730 340762405	Kontrolkasse UBA
53	NE84731 340762410	Omformer 230 V/24 V
54	NE84736 340762435	Tilslutningskabel BC10/UBA
55	NE84735 340762430	Stik for BC10
56	NE84732 340762415	Adapterplade for BC10
57	NE86535 340754271	Kedelpanel BC10
58	NE86547 340754225	Drejeknap
59	NE86543 340754200	Afbryder
60	NE85998 340762470	Kliklås

Pos.	Varenr. VVS-nr.	Betegnelse
61	NE84814	Låge
62	NE84816	HCM 1336 (KIM)
63	NE84817	Pumpe Stratos Para 25/1-8
64	NE84445 340763628	Sikkerhedsventil 4 bar
65	NE86574 340755210	Låsesplit
66	NE84444 340763600	Manometer
67	NE84443 340763646	Termometer, frem- og retur
68	NE84442 340763500	Gasventil
69	NE84818	Tilslutningssæt, retur
70	NE84819	Tilslutningssæt, frem
71	NE84431 340763630	Sikring